BELTEK®
Grapas y Alambres Industriales

DESPIECE DE LA HERRAMIENTA

Usted encontrará con un círculo las piezas de desgaste recomendadas para mantener en stock.

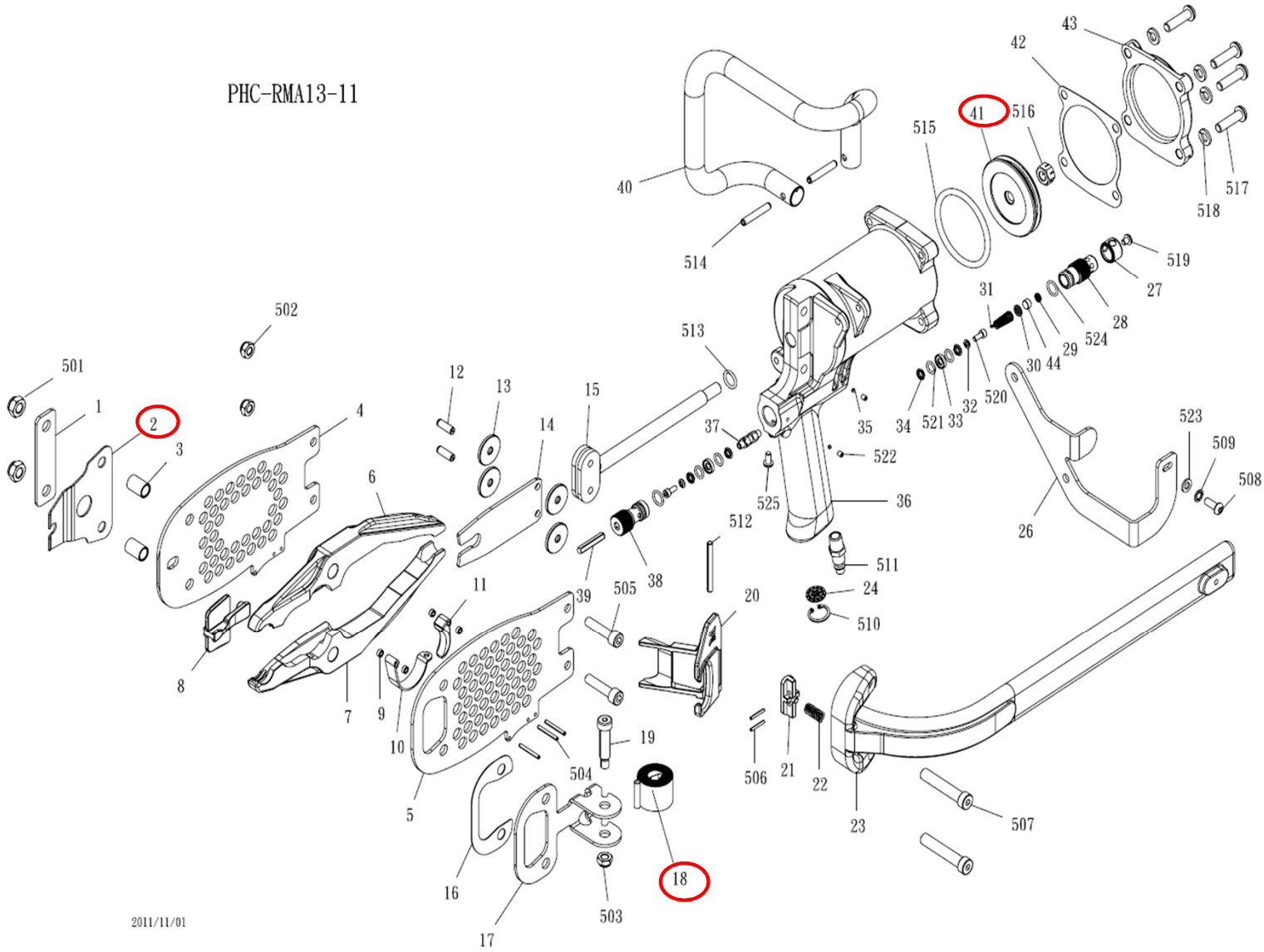

002 Spring Latch
018 Spring
041 Pistón

Kit: Un spring latch (002), un resorte (0018) y un pistón (0041)